Приточная установка 3700 Lux AC

Описание и комплектация

- Электрический нагреватель.
- Воздушный клапан с электроприводом.
- AC вентилятор.
- Фильтр 600-350-300-6 "EU4-3700 Aqua" (опционально M5).
- Система цифровой автоматики JetLogic с датчиками.
- Цветной сенсорный пульт управления JLV135 с Wi-Fi.

Функции автоматики

- Регулировка мощности калорифера для нагрева воздуха до заданной температуры, защита от перегрева.
- Регулировка скорости вентилятора, 10 ступеней.
- Возможность управления различными увлажнителями воздуха с пульта вентустановки.
- Контроль загрязненности воздушного фильтра (цифровой датчик давления).
- Восемь недельных сценариев, функции «Комфорт» и «Рестарт».
- Часы реального времени (не сбрасываются при сбое питания).
- Подключение к системе «умный дом» по ModBus RTU или ModBus TCP.
- Удаленное управление с компьютера или смартфона / планшета.

Технические характеристики

Мощность калорифера (выбрать при заказе)	15 кВт-380В | 22,5 кВт-380В | 30 кВт-380В | 37,5 кВт-380В | 45 кВт-380В | 52,5 кВт-380В
Максимальная потребляемая мощность	16,1 кВт-380В | 23,6 кВт-380В | 31,1 кВт-380В | 38,6 кВт-380В | 46,1 кВт-380В | 53,6 кВт-380В
Максимальный ток	24,4 А | 35,8 А | 47,2 А | 58,5 А | 69,9 А | 81,3 А
Параметры вентилятора	1,1 кВт (AC-вентилятор с частотным преобраз., 10 ступеней)
Фильтр G4 600-350-300-6	Конечное сопротивление 190 Па (загрязнение до 150 Па)
Уровень шума LwA (акустическая мощность)	79 дБА | 87 дБА | 60 дБА (на всасывании | на выпуске | от корпуса)
Уровень звукового давления LpA от корпуса	52 дБА
Масса	93 кг

Структурная схема

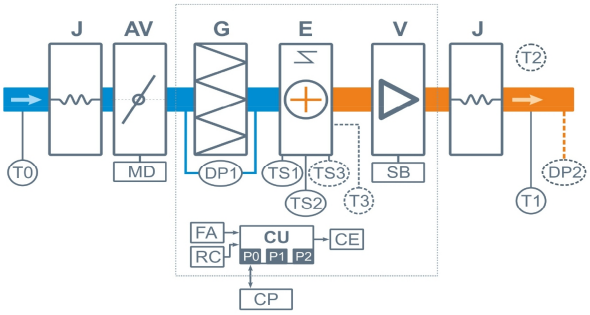

J Гибкая вставка
AV Воздушный клапан
MD Электропривод клапана, без возвратной пружины
G Воздушный фильтр G4
E Электрический нагреватель
V Вентилятор AC
SB Регулятор скорости вентилятора

Полное название для заказа

Breezart 3700 Lux-AC

DP1 Цифровой датчик загрязнения фильтра
DP2 Датчик давления на выходе ПУ (доп. оборудование для создания VAV-системы)
TS1 Аварийный термостат перегрева 2 шт., возвратный (с автоматическим перезапуском)
TS2 Аварийный термостат перегрева 2 шт., невозвратный (с ручным перезапуском)
TS3 Аварийный капиллярный термостат 2 шт. (для калорифера мощностью от 16 кВт)
T0 Датчик температуры наружного воздуха
T1 Канальный датчик температуры приточного воздуха
T2 Датчик температуры воздуха в помещении (опция **CT**)
T3 Датчик – ограничитель температуры (для калорифера мощностью от 30 кВт)
CU Система цифровой автоматики: P0, P1 и P2 – порты RS-485 (ModBus RTU)*
CP Пульт управления JLV135 или TPD283U-H
FA Вход для пожарной сигнализации
RC Вход внешнего управления (настройка с пульта)
CE Выход на вытяжную установку серии Extra (тип сигнала 0...10В / Modbus RTU / релейный выход 220 В)

* К порту P0 можно подключить одно из устройств управления (штатный пульт CP-ST, USB-адаптер BSA-02 для связи с компьютером).
К портам P1 и P2 можно подключить устройство управления или увлажнитель воздуха HumiEL / HumiEL P (опция HE / HEP), модуль JL208DP (для VAV) и др. Подробнее см. в документе «Схемы подключения».

Совместимые опции

WEB	Удаленное управление вентустановкой через web-интерфейс (штатно)
CT	Поддержание температуры в помещении по доп. датчику температуры (каскадный регулятор)
CC	Автоматическое переключение тепло/холод (штатно, датчик Т наружного воздуха в комплекте)
DC	Выход "сухие контакты" для управления ККБ типа On/Off (несовместимо с PC)
PC	Выход 0-10В для управления инверторным ККБ (несовместимо с DC)

Дополнительное оборудование

TPD-Gate	Шлюз Modbus RTU - Modbus TCP с проводным Ethernet подключением (на базе пульта TPD)
ALL EXTRA	Все вытяжные установки Breezart сбалансированные по производительности
ALL HE P	Увлажнители Breezart с электрическим пред- и постнагревателем, увлажнители Carel humiSteam
63G-F7	Внешняя секция для фильтра тонкой очистки F7

Вентиляционная характеристика

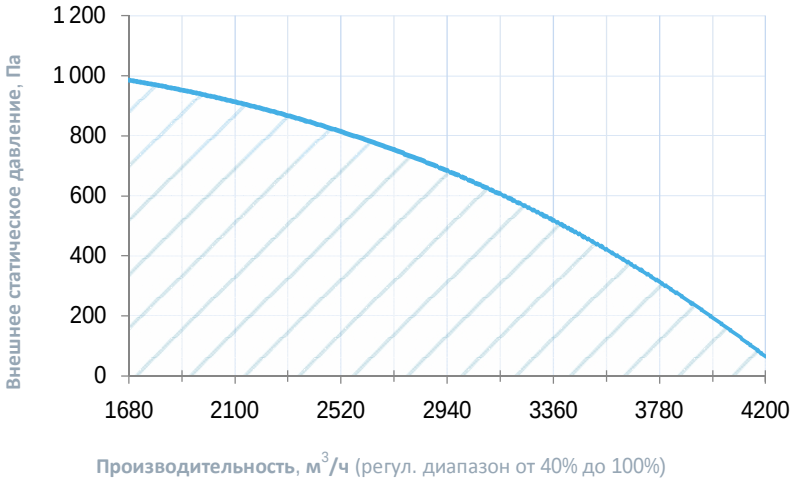

Габаритные и присоединительные размеры

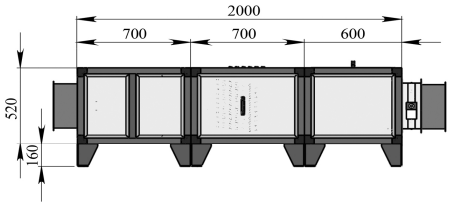

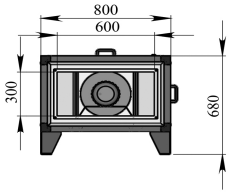

Левое исполнение

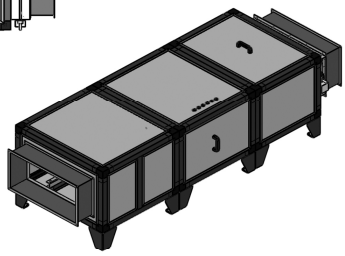

Варианты исполнения

Сторона подключения:

- универсальная

Тип крепления:

- горизонтальное напольное

Сторона тех. обслуживания:

- по стороне подключения

Сторона обслуживания фильтра:

- сверху

Для обслуживания необходимо свободное пространство не менее ширины (высоты) вентустановки

Присоединительные размеры

Вход и выход: гибкая вставка 600 x 300 мм